ՀԻՄՆԱԴԻՐ ԵՎ ՀՐԱՏԱՐԱԿԻՉ «ԶԱՆԳԵԶՈՒՐԻ ՊՂՆՁԱՄՈԼԻԲԴԵՆԱՅԻՆ ԿՈՄԲԻՆԱՏ» ՓԲԸ

Կապանում մեծ շուքով նշվեց համայնքի 86-րդ տարեդարձը. Ավանդույթի համաձայն օգոստոսի երրորդ շաբաթ օրը նշվում է Կապանի տոնը

04

Քաջարանը 66 տարեկան է. քաղաքում ժամանցի և հանգստի վայրերն ավելացան ևս երեքով

08

ԶՊՄԿ-ի խոշոր բնապահպանական նախագծերից մեկը. ջրային թնդանոթները կանխում են փոշու հոսքը հանքավայրից դուրս

12

ԸՆԴԵՐՔԻՑ ԲԱՐՁՈՒՆՔՆԵՐ

ԼՈՒՅՍ Է ՏԵՍՆՈՒՄ 2015 ԹՎԱԿԱՆԻՑ
Հասցե՝ ՀՀ Սյունիքի մարզ, ք. Քաջարան, Լեռնագործների 18
press@zcmc.am

ZCMC
ԶԱՆԳԵԶՈՒՐԻ ՊՂՆՁԱՄՈԼԻԲԴԵՆԱՅԻՆ ԿՈՄԲԻՆԱՏ

№46 • 2024թ.

Ողջո՛ւյն սեպտեմբեր

Հարգելի ուսուցիչներ,
դասախոսներ և ծնողներ,
Սիրելի աշակերտներ և ուսանողներ

Շնորհավորում ենք Ձեզ Գիտելիքի և դպրության օրվա կապակցությամբ: 20-րդ դարի ամենահարուստ և հայտնի գործարարներից մեկն ասել է «Եթե փողն է անկախության քո միակ հույսը, դու այն երբեք չես ստանա: Այս աշխարհում միակ իրական պաշտպանությունը, որը մարդը կարող է ունենալ դա գիտելիքների, փորձի և կարողությունների պաշարն է»: Գիտելիքն է նոր նպատակների և նոր գաղափարների արդյունավետ իրականացման սկիզբը, ու կրթությունն է ձեր բարեկեցիկ ապագայի հենասյունը: Այս բազում մարտահրավերների ժամանակաշրջանում մենք պետք է ապավինենք գիտելիքի և կրթության հզորությանը՝ որպես վերջնանպատակ ունենալով բարեկեցիկ և ամուր տնտեսական հիմքերով պետության կայացումը: Հենց վերոնշյալ նպատակներին հասնելու համար մեր ընկերությունը մեծ աջակցություն և հոգածություն է ցուցաբերում կրթական բնագավառին (կրթական հաստատությունների ենթակառուցվածքների բարելավում, ուսման վարձերի փոխհատուցում և այլն) և 2023թ. ընթացքում ՀՊՄԿ-ն կրթական ծրագրերի համար հատկացրել է 759 մլն 265 հազար ՀՀ դրամ: Այս թվային դարաշրջանում ամուր գիտելիքները Ձեզ կօգնեն ճկուն լինել ամեն օր փոփոխվող աշխարհում: Դուք սովորում եք ոչ թե գնահատականների, դիպլոմների գույների կամ մեդալների համար, այլ Ձեր և Ձեր մտերիմների բարեկեցիկ ապագայի համար: Բարի ընթացք, նոր ուսումնական տարում:

Մեծ շուքով նշվեց Կապանի 86-րդ տարեդարձը

Ավանդույթի համաձայն օգոստոսի երրորդ շաբաթ օրը նշվում է Հայաստանի հարավային մայրաքաղաք Կապանի տոնը:

Այն, որ այս տարածաշրջանում քաղաքակրթություն գոյություն է ունեցել դեռևս 5-րդ դարում, վկայում է պատմիչ Ստեփանոս Օրբելյանը: Դարերի պատմություն ունեցող Կապանը, սակայն, շրջանային ենթակայության քաղաքի կարգավիճակ է ստացել 1938 թվականին, հետևաբար այս տարի տոնում ենք քաղաքի կոչում ստանալու 86-ամյակը: Մարզկենտրոնի տարբեր անկյուններում օգոստոսի 17-ի վաղ առավոտից մեկնարկեցին տոնական միջոցառումները:

Համայնքապետ Գևորգ Փարսյանը, ԻԻՀ Սպահան քաղաքի պատվիրակությունը և Կապան ժամանած մյուս հյուրերը նախ ծաղիկներ խոնարհեցին Սյունիքի՝ 1918-1920թթ. ազատամարտի զորահրամանատար Պողոս Տեր-Դավթյանի հուշարձանին, այնուհետև Բաղաբուրջի հուշահամալիրում Արցախյան պատերազմներում նահատակված հերոսների շիրիմներին:

«Կապանը՝ Սյունիքի թագավորության մայրաքաղաք» կարգախոսով՝ մշակույթի կենտրոնի մեծ դահլիճում տեղի ունեցավ հանդիսավոր նիստը: Հարուստ պատմություն ունեցող քաղաքի տարեդարձին ներկա էին ԱԺ պատգամավորներ, ՀՊՄԿ-ի և այլ ձեռնարկությունների ղեկավարներ, մարզի համայնքապետեր, հյուպատոսությունների ներկայացուցիչներ: Գևորգ Փարսյանն իր շնորհավորական խոսքում անդրադարձավ ինչպես Կապանի պատմությանն, այնպես էլ մերօրյա քաղաքի զարգացմանը: **«Ուզում եմ մի փոքր անդրադառնալ նաև այժմյան Կապանին, որտեղ իրագործված բոլոր ծրագրերն ու կատարված աշխատանքները նպատակաուղղված են եղել համայնքի հա-**

Գևորգ Փարսյանը շնորհավորական խոսքում անդրադարձավ ինչպես Կապանի պատմությանն, այնպես էլ մերօրյա քաղաքի զարգացմանը:

Կապան համայնքի բարձրագույն՝ «Կապան» մեդալով պարգևատրվեց գիտնական, վաստակաշատ մանկավարժ Սեյրան Բալասանյանը:

մաչափ զարգացման ապահովմանը, բնակիչների կյանքի ու գործունեության համար առավել հարմարավետ միջավայրի ձևավորմանը: Այս տարիների ընթացքում առաջնորդվել ենք համայնքի պարտադիր և առաջնահերթ խնդիրների լուծման սկզբունքով և մեր ամենօրյա ուշադրության կենտրոնում ենք պահել քաղաքաշինության, կրթության, մշակույթի, սպորտի, գյուղատնտեսության, սոցիալ-տնտեսական և այլ ոլորտներում բարեփոխումները: Շարունակել ենք աշխատել, կառուցել, ավարտել կիսատը, սկիզբ դրել նոր ձեռնարկների և գաղափարների և իհարկե, դեռ շարունակելու ենք», – իր ելույթում ասաց Գևորգ Փարսյանը:

Տարբեր ոլորտներում համայնքի զարգացման գործում իրենց ավանդը ներդրած անձինք արժանացան պատվոգրերի, շնորհակալագրերի և Կենտրոնական բանկի թողարկած հուշադրամների: Համայնքի ղեկավարի որոշմամբ՝ Կապան համայնքի բարձրագույն՝ «Կապան» մեդալով պարգևատրվեց գիտնական, վաստակաշատ մանկավարժ Սեյրան Բալասանյանը:

Օրը հագեցած էր տարաբնույթ միջոցառումներով՝ կրկեսային ծրագիր, Կապանի պատմությունը ներկայացնող նոր ցուցադրություններ: Ինչպես նաև տեղի ունեցավ քաղաքի պատմությունը, ականավոր դեմքերին, կարևոր իրադարձությունները մեկտեղող «Սյունյաց երկիր» ամսագրի տոնական համարի շնորհանդեսը: Շնորհաշատ կապանցիները նաև ցուցահանդես-վաճառքի մասնակցելու հնարավորություն էին ստացել, որի շնորհիվ ևս մեկ անգամ հանրությանը ներկայացվեց տեղական արտադրանքը:

Օրը նշանավորվեց նաև մարզական մի շարք միջոցառումներով, մեկնարկը տրվեց հեծանվավազքով՝ 4կմ մրցատարածությունը հաղթահարած մասնակիցները պարգևատրվեցին:

Կապան քաղաքին նվիրված տոնական օրը նշանավորվել է նոր ստեղծված՝ «Կապանի բռնցքամարտի մասնագիտացված դպրոց» ՀՈԱԿ-ի բացման հանդիսավոր արարողությամբ:

Տոնական միջոցառումների վերջին ակորդը Հայաստանի պետական սիմֆոնիկ նվագախմբի տպավորիչ համերգն էր:

Տեղի ունեցավ «Սյունյաց երկիր» ամսագրի շնորհանդեսը, որը լույս էր ընծայվել հատուկ տոնի առթիվ:

Կապանը հերթական տարեդարձը դիմավորեց զգալի ձեռքբերումներով, խոստումնալից սպասելիքներով, գունեղ, հարմարավետ, տարեցտարի գեղեցկացող միջավայրով. փաստում են ոչ միայն քաղաքացիները, այլև այցելուները:

«Զանգեզուր աշխարհի անկրկնելի քաղաքներից է Կապանը: Ուրախ եմ, որ քաղաքը տոն ունի և այդ տոնն է, որ ոգեշնչում է Կապանի նոր բնակիչներին, նրանք էլ իրենց արդեն կապանցի են համարում, անձամբ ես այս քաղաքից չեմ, բայց հպարտ եմ, որ ապրում եմ Կապանում», – ասաց Սոնյա Սարգսյանը:

Հարավային մայրաքաղաքում այս տարի հասցրել են վերակառուցել ու նորոգել ճանապարհներ, ջրագծեր, տանիքներ ու բակեր, խաղահրապարակներ ու մարզադաշտեր: Կարևորելով առողջ ապրելակերպն ու մարզական կյանքի աշխուժացումը համայնքում՝ Կապանի սրտում առաջին անգամ բացվեց բռնցքամարտի մասնագիտացված դպրոց:

Ամբողջովին նոր հիմնված կառույցը հագեցած է անհրաժեշտ մարզագույքով, տեղադրվել է պրոֆեսիոնալ ռինգ, ինչպես նաև ստեղծվել են հարմարավետ պայմաններ, որտեղ մարզումներն արդյունավետ անցկացնելու հնարավորություն կունենան 8-18 տարեկան աղջիկներն ու տղաները՝ բացառապես անվճար հիմունքներով:

«Մոտ 100 երեխա կարող է այստեղ մարզվել: Հուսով ենք, որ մասնագիտացված դպրոցի բացումը հիմք կլինի, որ մի քանի տարի հետո ունենանք հայտնի մարզիկներ՝ դրա համար բոլոր պայմանները ստեղծված են», – նշեց կառույցի տնօրեն Աշոտ Սադոյանը:

Բռնցքամարտի նոր դպրոց ունենալու նախաձեռնությունը համայնքի ղեկավարինն է, որը կյանքի է կոչվել համայնքի բյուջեի միջոցներով, իսկ մարզագույքի ձեռքբերման և շենքի կահավորման հարցում նշանակալի ներդրում է ունեցել ՀՊՄԿ-ն: Մարզաձևի գործող խմբակներ կան, բայց մասնագիտացված դպրոց մարզում առաջին անգամ է բացվում: Ալեքս Սիմոնյանը ուրախ է, որ իր քաղաքում նման դպրոց է բացվել.**«4 տարի է զբաղվում եմ բռնցքամարտով, սիրում եմ այս սպորտաձևը: Վստահ եմ՝ այստեղ պարապելով ավելի մեծ բարձունքների կհասնեմ»:**

Չնայած համայնքի օրեցօր զարգացումն ակնհայտ է, բայց, միևնույն ժամանակ, դեռ շատ անելիքներ կան: Անկախ դժվարություններից՝ համայնքապետը մի երազանք ունի. **«Իմ ցանկությունը մեկն է՝ կապանցին Կապանում ապրի լիարժեք, երջանիկ և ուրախ կյանքով: Դրա համար մենք փորձում ենք ստեղծել բոլոր պայմանները: Մեր նախագծերի հիմքում ընկած է մեկ նպատակ՝ այն ինչ արվում է, արվում է հանուն Կապանի զարգացման և կապանցու ընդհանուր բարօրության, քանի որ Կապանը բոլորիս մեծ տունն է»:**

Տոնական միջոցառումների վերջին ակորդը Հայաստանի պետական սիմֆոնիկ նվագախմբի տպավորիչ համերգն էր: Կապանցիներին մինչև ուշ երեկո ուրախ տրամադրություն պարգևեցին նաև մայրաքաղաքից ժամանած արտիստները: Վիճակահանությամբ օրվա հաջողակ մասնակից դարձավ և Թունիս ուղևորության տոմս շահեց կապանցի Էվա Սարգսյանը:

Նարե Խաչատրյան

Օրը նշանավորվեց նաև մարզական մի շարք միջոցառումներով, մեկնարկը տրվեց հեծանվավազքով՝ 4կմ մրցատարածությունը հաղթահարած մասնակիցները պարգևատրվեցին:

Հանդիսավոր մասի ավարտից հետո հանդիսատեսը վայելել է Քաղաքի օրվան և «Զանգեզուր» ժողովրդական պարային անսամբլի 5-ամյակին նվիրված գեղեցիկ միջոցառումը:

Քաջարանը 66 տարեկան է

Օգոստոսի 18-ը Քաջարանի 66-րդ տարեդարձի օրն էր: Տոն, որ մեծ շուքով նշեցին խոշորացված համայնքի բոլոր անկյուններում: Միջոցառումների մեկնարկից առաջ տանտերերն ու հյուրերը այցելեցին զոհված ազատամարտիկների հուշահամալիր՝ ծաղիկներ խոնարհելու արցախյան բոլոր պատերազմներում նահատակվածների շիրիմներին:

Անցած մեկ տարում լեռնագործների քաղաքում հասցրել են վերակառուցել ու նորոգել ճանապարհներ ու ջրագծեր, տանիքներ ու բակեր, զբոսայգիներ ու մարզադաշտեր: Բաբիկավանի հիմնանորոգված մարզադաշտի բացումը քաղաքի տարեդարձի առթիվ նվերներից առաջինն էր:

Բաբիկավանի բնակիչներն ուրախությունը չէին թաքցնում: Մեծ ու փոքր հավաքվել էին նաև Տերյան փողոցում: Սյունիքի մարզպետի աշխատակազմն անուրանալի դեր ունի Քաջարանում. այստեղ են տանտիրոջ իրավունքով՝ բացելու նոր մարզադաշտի դռները Սյունյաց մեծ տան հենց այս թաղամասում ապրողների համար:

Տարին հիրավի մարզական է. հաջորդ մարզադաշտը Բակունցի փողոցում շահագործման հանձնվեց, «Աժդանակ» ընկերության ղեկավարը կտրեց խորհրդանշական ժապավենը. նրա հիմնադրած ձեռնարկությունն է կատարել բարեկարգման աշխատանքները:

Մարզադաշտի բացման ժապավենը կտրելուց հետո փոքրիկներին ներս հրավիրեցին համայնքի ղեկավարը, Սյունիքի մարզպետն ու ԶՊՄԿ գլխավոր տնօրենը, քանի որ Քաջարանի բարեկեցության յուրաքանչյուր քայլում մեծ է ձեռնարկության դերն ու ներդրումը:

«Մենք էլ պիտի օլիմպիական չեմպիոն դառնանք». խոստանում են փոքրիկ քաջարանցիներն ու հավաքվում համայնքի ղեկավարից պատվոգրեր ստանալու:

Ինչպես հարիր է յուրաքանչյուր պատվավոր հոբելյարի, աշխատա-

Քաջարանի ժամանցի և հանգստի վայրերն ավելացան ևս երեքով. Քաջարան խոշորացված համայնքի Բաբիկավան թաղամասում, Քաջարան քաղաքի Բակունց և Տերյան փողոցներում բացվեցին խաղահրապարակներ ու պուրակներ:

ԱՐԹՈՒՐ ՆԻԿՈՂՈՍՅԱՆ
«ԶՊՄԿ» ՓԲԸ գլխավոր տնօրենի տեղակալ

Հարգելի գործընկերներ, քաջարանցիներ և քաջարանաբնակներ

Սրտանց շնորհավորում եմ բոլորիս Քաջարան քաղաքի 66-ամյակի կապակցությամբ, մաղթում մեր երկրին խաղաղություն, քաղաքին բարեկեցիկ ապագա, քաջառողջություն մարդկանց և բարենպաստ պայմաններ՝ աշխատելու, արարելու համար: Քաջարանն ի սկզբանե եղել է աշխատանքի և արարող մարդկանց քաղաք, այն ձևավորվել է կոմբինատի շուրջը և կոմբինատի հետ միասնական կերտել տարեգրություն: Հարգելի քաջարանցիներ, դուք շարունակում եք այն ավանդույթները, որ ստեղծել և փոխանցել են Ձեր նախնիները, ընդգծեմ, որ Քաջարանի հետագա զարգացումը քաղաքի և կոմբինատի ղեկավարության առաջնահերթություններից է: Քաղաք-կոմբինատ համագործակցային հարաբերությունները գտնվում են բարձր մակարդակի վրա, կարող ենք հստակորեն արձանագրել, որ միասնական ջանքերով անում ենք և կանենք հնարավորը՝ Քաջարանն առավել գրավիչ ու հաճելի բնակավայր դարձնելու համար: Եվս մեկ անգամ Շնորհավո՛ր տոնդ, Աշխատանքային փառքի քաղաք:

վորների քաղաքն էլ հյուրեր ուներ. հնագույն հայկական ոստանի քաղաքի կարգավիճակ ստանալու 66-րդ տարեդարձին ներկա էին ԱԺ պատգամավորներ, օտարերկրյա դեսպանատների ու հյուպատոսարանների ներկայացուցիչներ, մարզի մյուս համայնքների ղեկավարներն ու բազում քաղաքացիներ: Իսկ տանտերերը հավաքվել էին՝ տարվա հաջողություններն ու ձեռքբերումները քննարկելու, նաև՝ համայնքի առաջընթացն ապահովողներին պարգևատրելու:

Հյուրերին ողջունեցին համայնքապետ Մանվել Փարամազյանը, Սյունիքի մարզպետ Ռոբերտ Ղուկասյանը:

Շնորհավորական խոսքով հանդես եկավ նաև ԶՊՄԿ գլխավոր տնօրեն Ռոման Խուդոլին.

– Շնորհավորում եմ իմ և 4500 հոգանոց աշխատանքային կոլեկտիվի՝ Զանգեզուրի պղնձամոլիբդենային կոմբինատի անունից: Այստեղ մի փոքրիկ կրկնաբանություն կա՝ Քաջարանի բնակիչները մեծամասամբ կոմբինատի աշխատակիցներ են, իսկ կոմբինատի աշխատակիցները մեծամասամբ քաջարանի բնակիչներ են, փաստորեն քաջարանցիներն են շնորհավորում իրենք իրենց: Ինձ համար շատ հաճելի է արձանագրել, որ Քաջարանի ձեռքբերումները Կոմբինատի հաջողություններն են, իսկ կոմբինատի հաջողությունները Քաջարանի ձեռքբերումները: Տարեցտարի կյանքը Քաջարանում բարելավվում է, քաղաքը դառնում է ավելի ժամանակակից ու հարմարավետ:

Տոնակատարությունը ողջ օրվա ընթացքում չդադարեց. բնակիչները

որոշել էին՝ երգը, պարն ու ավանդական ճաշատեսակների բույրը իրենց քաղաքից պիտի հեռու տարածվեն մինչև ուշ գիշեր:

Երեկոյան ու նույնիսկ գիշերը տոնական տրամադրությունը չմարեց: Քաղաքի կենտրոնական մարզադաշտում տարվա ամենասպասված միջոցառումն էր ու ոչ պակաս սպասված մենակատարները, որոնք էլ բեմից մաղթում էին՝ ընթացքդ հավերժ, Քաջարան:

Տիգրանուհի Բաղալյան

Հանքագործի և մետալուրգի օրը՝ ամենասիրելի տոնը Քաջարանում

1957 թվականի սեպտեմբերի 28-ին ԽՍՀՄ Գերագույն խորհուրդը ԽՍՀՄ տնտեսության վերականգնման գործում մետալուրգիական արդյունաբերության կարևոր դերն ընդգծելու համար հուլիսի երրորդ կիրակի օրը հռչակել է Մետալուրգի օր:

ՍՔԱՆԱՎՈՐԻՐ QR կոդը՝ ԻՄԱՑԻՐ ավելին:

Ավանդույթը շարունակվում է. այս տարի ևս ԶՊՄԿ-ն մեծ հանդիսավորությամբ նշեց հանքագործի և մետալուրգի մասնագիտական տոնը: Հանքային տեխնիկայի բացառիկ ցուցադրություն՝ խաչատրյանական հնչյունների ներքո «ԶՊՄԿ հանքաշխարհի լեգենդը» գրքի ռուսերեն տարբերակի շնորհանդես. Մեկ տարի անց, գրքի հայերեն տարբերակի հրատարակումից հետո ուրախ ենք արձանագրել, որ այն մեծ մասսայականություն է վայելել, հետաքրքրել հասարակության ամենատարբեր ներկայացուցիչների՝ գիտնականից մինչ ուսանող: Հանդիսավոր նիստ, գաստրոնոցուցահանդես և տոնական համերգ:Հատուկ շնորհակալագրերի և դրամական պարգևների արժանացան վերջին տարիներին աշխատանքային ձեռքբերումներ արձանագրած ընկերության 22 աշխատակից:

KOMATSU 830E-5

ԱՎՏՈՒՆՔՆԱԹԱՓ

ՇԱՐԺԻՉԻ ՀԶՈՐՈՒԹՅՈՒՆԸ՝	2500 ՁԻԱՈՒԺ
ԱՌԱՎԵԼ. ԱՐԱԳՈՒԹՅՈՒՆԸ՝	64 ԿՄ/Ժ
ԲԵՌՆԱՏԱՐՈՂՈՒԹՅՈՒՆԸ՝	231000 ԿԳ
ԹԱՓՔԻ ԾԱՎԱԼԸ՝	143 Մ³
ՎԱՌԵԼԻՔԻ ԲԱՔԻ ԾԱՎԱԼԸ՝	4542 Լ

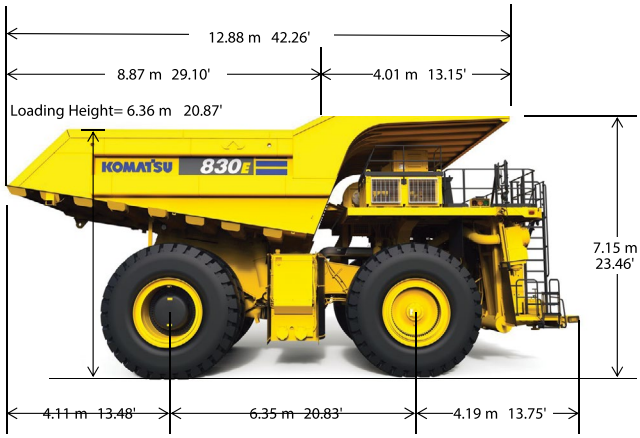

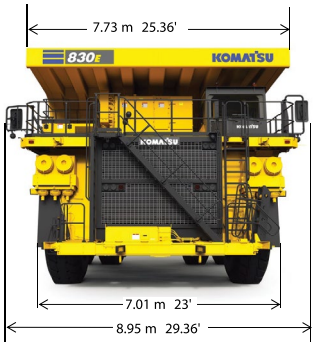

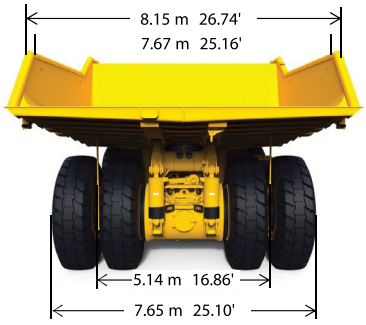

ԶՊՄԿ-ի խոշոր բնապահպանական նախագծերից մեկը. ջրային թնդանոթները կանխում են փոշու հոսքը հանքավայրից դուրս

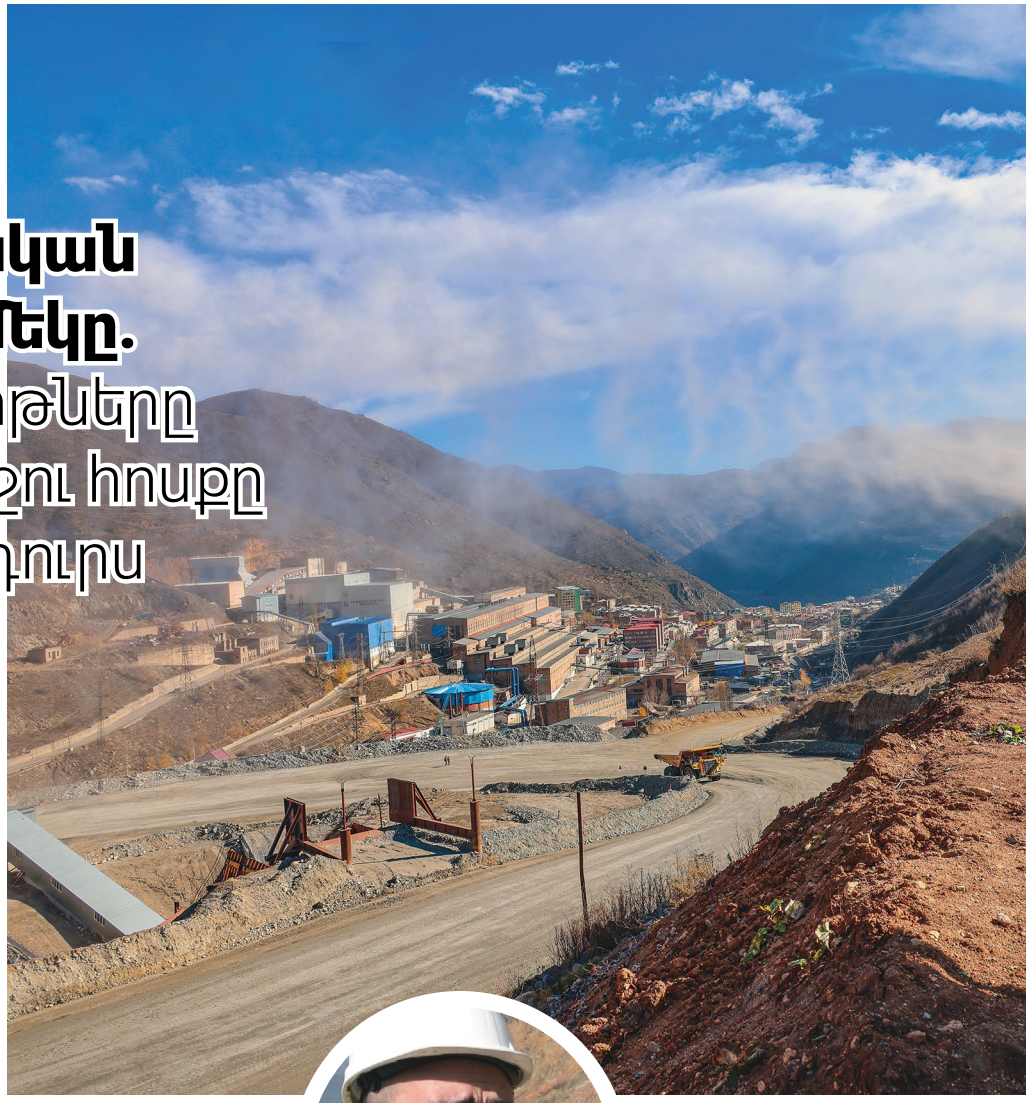

Արդեն 5-րդ տարին է՝ սեպտեմբերի 7-ը նշվում է որպես «Մաքուր օդի միջազգային օր», որը հաստատվել է ՄԱԿ-ի Գլխավոր վեհաժողովի կողմից 2019թ. դեկտեմբերի 19-ին: ՄԱԿ-ի հիմնական նպատակն է գրավել աշխարհի բոլոր պետությունների ուշադրությունն այդ խնդրին, նպաստել ձեռնարկությունների և տրանսպորտի՝ մթնոլորտում վնասակար արտանետումների կրճատմանը՝ ի շահ մոլորակի օդի մաքրության և մարդկության առողջության:

Հայաստանում տարածված կարծրատիպ կա, թե օդի որակը հանքարդյունաբերական քաղաքներում ավելի ցածր է, մինչդեռ թվերը հակառակն են ապացուցում. Օրինակ՝ հանքարդյունաբերական խոշոր կենտրոններում՝ Կապանում և Քաջարանում, օդի որակը համեմատելի է ակտիվ զբոսաշրջությամբ աչքի ընկնող Ծաղկաձորի ու Ջերմուկի հետ և զգալիորեն բարձր է Երևանի, Վանաձորի, Հրազդանի և Արարատի համեմատ:
Այս տվյալները փաստում են, որ հաճախ կարծրատիպերը կարող են ստեղծել համոզմունքներ, որոնք շատ հեռու են իրականությունից:

ԶՊՄԿ-ն իր գործունեության հետևանքով բնության վրա ազդեցության մեղման և չեզոքացման ուղղությամբ բազմաթիվ բնապահպանական ծրագրեր է իրականացնում: Խոշոր նախագծերից մեկը «Փոշու կառավարման» ջրային թնդանոթների համակարգն է, որը կանխում է փոշու հոսքը հանքավայրից դուրս:
«Ստացիոնար թնդանոթներից յուրաքանչյուրը կարող է պտտվել իր առանցքի շուրջ մինչև 320 աստիճան՝ ջրով ծածկելով մոտ 2 հա մակերես: Բացահանքում արդեն տեղադրված է

Թնդանոթները տեղադրվում են քամու ուղղության հակառակ, և ուժեղ ճնշման տակ ջրի շիթային հեռահար հոսքի միջոցով՝ ջրի մոլեկուլներից փոշու վրա գոյանում է ամպ, որը թույլ չի տալիս փոշու տարածումը՝ շատ արագ այն նստեցնելով:

ՍՔԱՆԱՎՈՐԻՐ QR կոդը՝ ԻՄԱՑԻՐ ավելին:

չորս թնդանոթ, մինչև տարվա վերջ կտեղադրվեն ևս երեքը, իսկ 2025թ. նախատեսվում է տեղադրել 5-7 հատ նոր ջրային թնդանոթ: Աշխատանքների արդյունքում տարբերություն կզգան թե քաղաքացիները, թե կոմբինատի աշխատակիցները», – շեշտել է ԶՊՄԿ-ի բնապահպանության բաժնի պետի պաշտոնակատար Արծվին Ծատրյանը: Նշենք նաև, որ ջրի շիթային թնդանոթներ կիրառվում են աշխարհի առաջատար հանքարդյունաբերական ընկերություններում:

Մեծարում ենք հայ շինարարին

Հայաստանում ամեն տարի օգոստոսի երկրորդ կիրակին նշվում է Շինարարի տոնը:

Լեգենդն ասում է. Աստված ստեղծեց աշխարհը, հետո իր թույլ տված բոլոր թերությունները սկսեցին շտկել ճարտարապետներն ու շինարարները: Իսկ ով է շինարարը:

«ԶՊՄԿ» ՓԲԸ-ի ոչ արտադրական ու արտադրական ծառայությունների շինարարները հաստատում են, որ շինարարը ազնիվ, սրտացավ, ստեղծող ու արարող մարդն է: Մասնագիտական օրվա առթիվ զրուցել ենք «ԶՊՄԿ» ՓԲԸ-ի արտադրական դեպարտամենտի շինարարների հետ: Նրանք են, որ ամենօրյա իրենց աշխատանքով կառուցում են, շենացնում՝ ստեղծածը թողնելով գալիք սերունդներին: Երկու թևից բաղկացած ձեռնարկության շինարարական դեպարտամենտում աշխատում է ֆիզիկապես ուժեղ ու բազմապրոֆիլ 300 տղամարդ, որոնք օրվա գրեթե բոլոր ժամերին շինարարական աշխատանքներ են կատարում կոմբինատի 35 կմ ձգվող արտադրական տարածքում:

Ոչ արտադրական դեպարտամենտի տղաների աշխատանքները տեսանելի են ամենուր: Կոմբինատի վարչական տարածքից սկսած, մինչև մանկապարտեզների հիմնանորոգումը ու Կապանի գյուղական համայնքներում վերաբնակեցված արցախցիների կացարանների նորոգումը, նրանց ձեռքի գործն է: Մեկ այլ խումբ էլ հիմնանորոգում է Քաջարանի մարզադաշտը, որը շուտով արհեստական խոտածածկով ավարտուն տեսք կստանա՝ դառնալով լավագույն նվերը քաղաքին:

«Շինարարական մոտեցումները զարգանում են ժամանակին համընթաց, նորագույն սարքավորումներ են ի հայտ գալիս, որոնք պարզապես պետք է ուսումնասիրել, իսկ շինարարի տաղանդն ու հմտությունները բոլոր ժամանակների համար մնում են նույնը՝ նույնքան պահանջված», – շեշտում է «ԶՊՄԿ» ՓԲԸ ոչ արտադրական շինարարության ծառայության ղեկավար Էրիկ Կարապետյանը:

Ընդհանրապես շինարարական եռուզեռը ասոցացվում է անվտանգության ու ապահովության հետ, եթե ինչ-որ բան է կառուցվում կամ նորոգվում, նշանակում է երկիրը դեպի զարգացում է գնում՝ օրվա բարեմաղթանքներին զուգահեռ նշում են շինարարները:

Հերմինե Միքայելյան

ՍՔԱՆԱՎՈՐԻՐ QR կոդը՝ ԻՄԱՑԻՐ ավելին:

Թանկ հիշողություններ.
«Կյանքը եռում էր...»

ՀԱՐՑԱԶՐՈՒՅՑ
ԿԱՐԵՆ ՄԿՐՏՉՅԱՆԻ ՀԵՏ

Ընթերցողին ենք ներկայացնում հարցազրույց՝ ՀԿԿ Ղափանի շրջկոմի նախկին առաջին քարտուղար, շրջխորհրդի գործադիր կոմիտեի նախագահ, ՀԽՍՀ գերագույն խորհրդի դեպուտատ, ապա՝ ՀՀ Ազգային ժողովի պատգամավոր, ԶՊՄԿ գլխավոր տնօրենի շինարարության գծով տեղակալ Կարեն Մկրտչյանի հետ, որի կենսագործունեությունը տասնամյակներ շարունակ կապված է եղել ԶՊՄԿ-ի հետ:

– Պարոն Մկրտչյան, 1980-ականներին ղեկավարել եք Ղափանի շրջանը, որը ներառում էր նաև Քաջարան քաղաքը: Ինչպիսի տարիներ էին և ինչպես կգնահատեք այդ տարիների Ձեր գործունեությունը:

– Նախ ասեմ, որ Ղափանի շրջանը հանրապետության ամենամեծ շրջանն էր 49 գյուղով, երկու՝ Ղափան, Քաջարան քաղաքներով:

Այդ տարիներին շեշտադրումը կատարվեց գյուղական բնակավայրերի զարգացման վրա և վիթխարի աշխատանք իրականացվեց: Գյուղերից մեծ էր բնակչության հոսքը քաղաքային բնակավայրեր՝ պայմանավորված հանքարդյունաբերական երկու հսկա ձեռնարկությունների՝ Ղափանի և Քաջարանի կոմբինատների գործունեությամբ:

Այդ նույն ժամանակահատվածում լայնածավալ աշխատանքներ էին իրականացվում Քաջարանի հանքավայրում. ներմուծվում էր նորագույն լեռնահանքային տեխնիկա, ներդրվում ժամանակակից տեխնոլոգիաներ: *Լավ հիշում եմ 8 խորանարդ մետր շերեփի տարողությամբ առաջին էքսկավատորի մուտքը, ինչը լուրջ առաջընթաց էր տեխնոլոգիական առումով:*

Հանքաքարի տեղափոխումը սկսվեց իրականացվել հարահոսային մեթոդով, ինչն առավել անվտանգ էր, անհամեմատ քիչ ծախսատար էր, քան ճոպանուղին, որի ապամոնտաժումը ևս լայնածավալ աշխատանք էր: Բոլորը չթվարկեմ. արտադրական նշանակության այլ լուրջ տեղաշարժեր եղան:

Կյանքը եռում էր և գյուղական բնակավայրերից մարդկանց հրապուրում դեպի քաղաքային միջավայր: Անհապաղ միջոցներ էր պետք ձեռք առնել՝ բարեկարգել գյուղական բնակավայրերը, հնարավորինս վերացնել քաղաքի ու գյուղի միջև եղած տարբերությունը ու կանխել դեպի քաղաք մարդկային հոսքը:

– Պարոն Մկրտչյան, 1980-ականներին լուրջ աշխատանքներ են իրականացվել սահմանամերձ Ներքին Հանդ գյուղի վերաբնակեցման, տների վերանորոգման հետ կապված: Նմանատիպ աշխատանքներ իրականացվել են նաև Շիշկերտում: Մենք վերջերս էինք Շիշկերտում, այնտեղ կանգուն են կառուցված երկհարկանի գեղեցիկ առանձնատները: Այդ ծրագիրը փրկեց նշված գյուղական համայնքները, անհամեմատ նվազեց քաղաք մեկնող գյուղաբնակների թիվը:

– Երբ նշանակվեցի շրջխորհրդի գործադիր կոմիտեի նախագահ, Ներքին Հանդ գյուղում շինարարական աշխատանքները սկսվել և ընդհատվել էին: Աշխատանքների վերսկսումը առաջնահերթություն էր: Հանդիպեցինք գյուղացիների հետ և բացատրեցինք, որ ոչ միայն կառուցվելու են նոր տներ, այլ՝ փոխհատուցվելու են իրենց հին տներին համարժեք գումարները:

Այս մոտեցումը ոգևորեց նրանց, շինարարական աշխատանքները լայն թափ ստացան: Կառուցվեց Ծավ-Շիշկերտ 12 կմ-ոց ասֆալտապատ ճանապարհը, որից հետո՝ շինարարական աշխատանքները մեկնարկեցին Շիշկերտում: 1968 թվականի Քաջարանի երկրաշարժից ավերվել էին նաև այստեղի տները: Կառավարության կազմած հանձնաժողովի օգնությամբ կարողացանք փոխհատուցել նաև այն գյուղացիներին, ում առանձնատները տուժել էին երկրաշարժից և 20 տարի փոխհատուցում չէին ստացել:

– Ղարաբաղյան շարժում, դեկտեմբերյան երկրաշարժ, Արցախյան առաջին պատերազմ, տնտեսական՝ տրանսպորտային, էներգետիկ շրջափակում:

ՍՔԱՆԱՎՈՐԻՐ QR կոդը՝ ԻՄԱՑԻՐ ավելին:

1986թ., Կապան այցելած Կարեն Դեմիրճյանին (ՀԿԿ կենտկոմի առաջին քարտուղար) դիմավորեցին շրջխորհրդի գործկոմի նախագահ Կարեն Մկրտչյանն ու ՀԿԿ շրջկոմի երկրորդ քարտուղար Արամայիս Բաբայանը

1978թ., ՀԽՍՀ ԳԱԱ նախագահ Վիկտոր Համբարձումյանը Քաջարանի կոմբինատում՝ կուսկոմիտեի քարտուղար Կարեն Մկրտչյանի ուղեկցությամբ

Բավական բարդ և ճակատագրական ժամանակաշրջան սկսվեց, բնակչության կենսապահովումը ծառացած հիմնահարց էր, ճանապարհները՝ ընդհուպ մինչև Կապան, անվտանգ չէին: Այլընտրանքային՝ Կապան - Առաջաձոր - Աղվանի կյանքի ճանապարհի շինարարությունն եք ղեկավարել, որն անգնահատելի դեր է ունեցել գոյամարտի ժամանակ, Կապանի և Մեղրու շրջանի կենսագործունեության համար ու ստացել «Կյանքի Ճանապարհ» յուրօրինակ անվանումը:

– Այն իրոք կյանքի ճանապարհ էր: Մեղրու և Կապանի շրջանի բնակչությունը միայն այդ ճանապարհով էր կապված մայրաքաղաքի և այլ շրջանների հետ:

Գորիս-Կապան ճանապարհն անվտանգ չէր: Օրվա հրամայականն էր նոր ճանապարհ ունենալը: Մարդիկ վտանգված էին, Մեղրին և Կապանը՝ փաստացի մեկուսացված:

Արահետ կար Աղվանի – Տաթև, գրաստով, մարդիկ երթևեկում էին:

Եվ շուտով սկսվեցին ճանապարհաշինարարական աշխատանքները:

Ագարակ- Եղվարդ- Ուժանիս գյուղերի ճանապարհի մի հատված՝ սահմանային իրավիճակի սրման ժամանակ վերահսկվում էր «հարևանների» կողմից: Ստիպված էինք մեկ ամսում Վարդավանքից Ագարակ ճանապարհ կառուցել և ապահովել վերը նշված գյուղերի և Խդրանցի կապը Կապանի հետ:

– Կապան - Սոչի չվերթուղու մասին:

– Հայաստանի ավիացիայի վարչության պետը Կապանում էր, ներկայացրեցինք, որ շրջանից մայրաքաղաք հեռավորությունը մեծ է, օդային հաղորդակցության ստեղծման կարիք կա: Նշեմ, որ Կապանի օդանավակայանի շինարարական աշխատանքներն արդեն մեկնարկել էին: Եվ ժամանակագրական առումով այդ իրադարձությունները եղել են, բնականաբար, Արցախյան առաջին գոյամարտից առաջ:

Կարճ ժամանակ անց ՅԱԿ-40 ինքնաթիռով կազմակերպվեց Կապան-Սոչի չվերթը: Մարդկանց ակտիվությունն աստիճանաբար աճեց, անգամ 10 օրվա կտրվածքով չվերթները չէին բավականացնում:

– Ինչով է այժմ զբաղվում Կարեն Մկրտչյանը:

– Ապրում եմ, ինչպես սովորաբար ապրում են վաստակած հանգստի անցած մարդիկ: Ապրում եմ հիշողություններով, զբաղվում երեխաներով, թոռներով, երբեմն հիշողություններս գրառում: Շատ անհանգիստ եմ երկրի անվտանգության համար: Իրավիճակը լավ եմ պատկերացնում. այն վերապրել եմ շրջանի խորհրդային և կուսակցական ղեկավարի կարգավիճակում: Քաջարանի բնակչության բարեկեցությունն այսօր կոմբինատի շնորհիվ կարող ենք լուծված համարել, բայց անհանգստացնող են երկրի անվտանգությանը վերաբերող հարցերը...

– Շնորհակալ ենք պարոն Մկրտչյան հետաքրքիր զրույցի համար:

Լիլիթ Իսրայելյան

1987թ., հանրահռչակ կոմպոզիտոր Յան Ֆրենկելը Կապանում

Տոմսերը կարող եք ձեռք բերել «Սյունիք» օդանավակայանից և «Novair»-ի երևանյան գրասենյակից (Սայաթ-Նովա պողոտա 29)

Տոմսի արժեքը (մեկ ուղղությամբ)

20.000 ՀՀ ԴՐԱՄ

Մանրամասների համար զանգահարել՝

(060) 40 40 40

Հարգելի գործընկեր, Տեղեկացնում ենք Ձեզ, որ այսուհետ կանոնավոր ավիաչվերթը տեղի կունենա շաբաթական

3 ԱՆԳԱՄ

- ԵՐԿՈՒՇԱԲԹԻ
- ՉՈՐԵՔՇԱԲԹԻ
- ՈՒՐԲԱԹ

Մաղթում ենք անվտանգ թռիչք